NISSENS - 94324 - CONDENSADOR RENAULT KANGOO
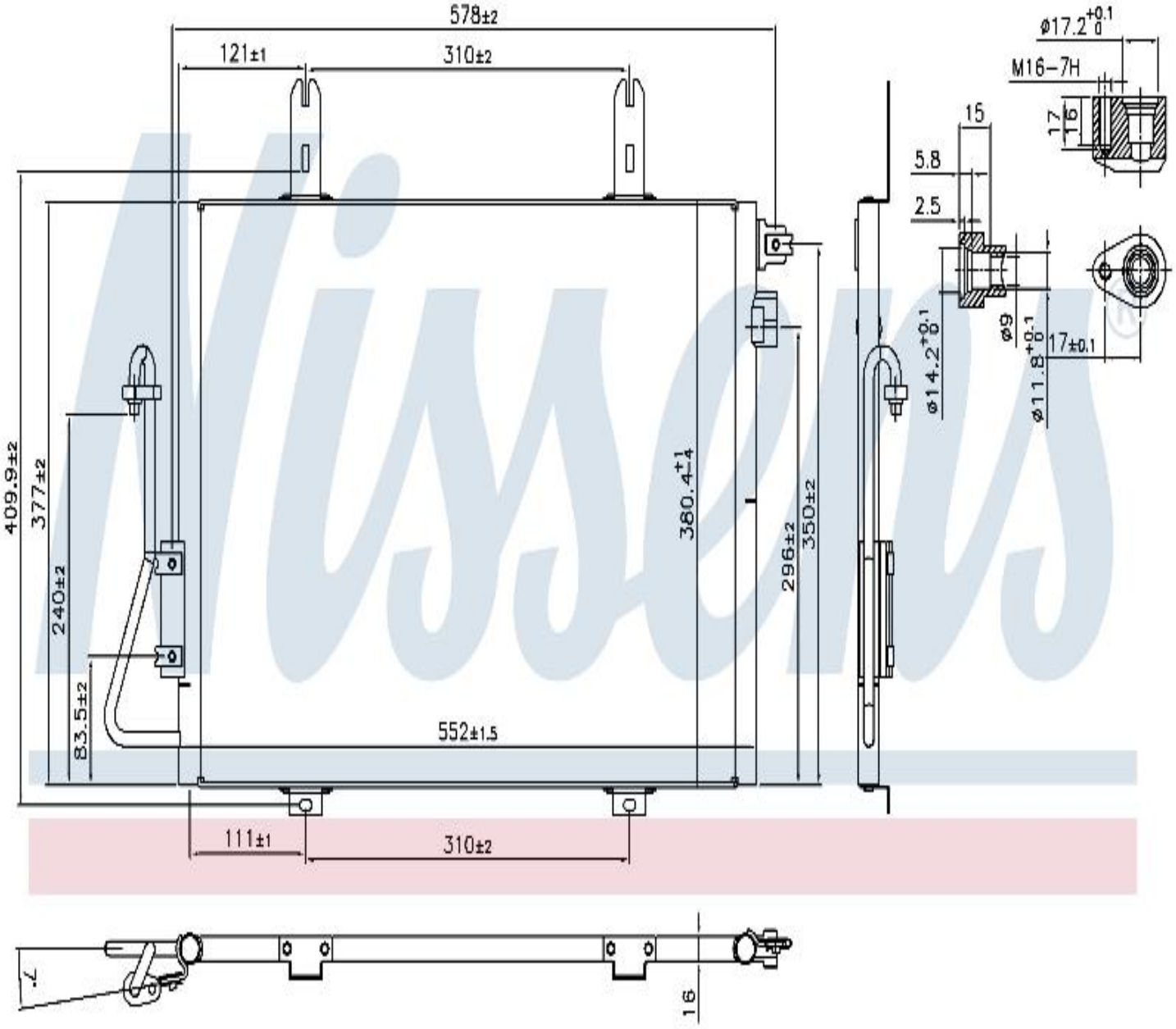
8200221131 8200708128 7700301253 35353