NRF - 507334 - RADIADOR RENAULT 11 82- METALICO
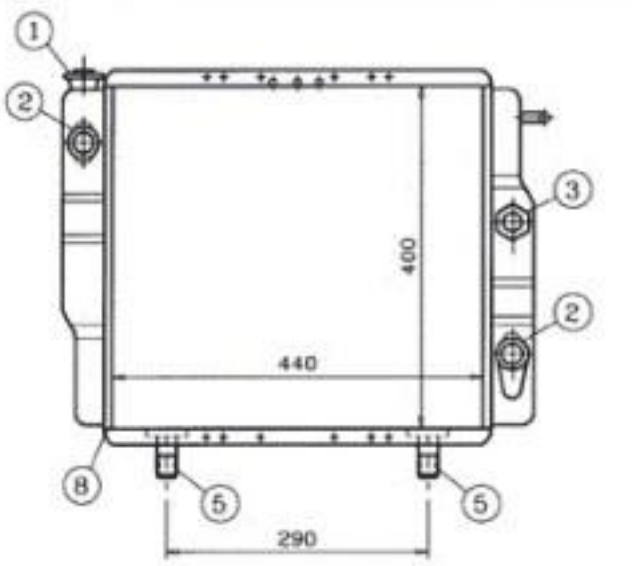
7700763166 7700759190