NRF - 52097 - RADIADOR IVECO EUROCARGO
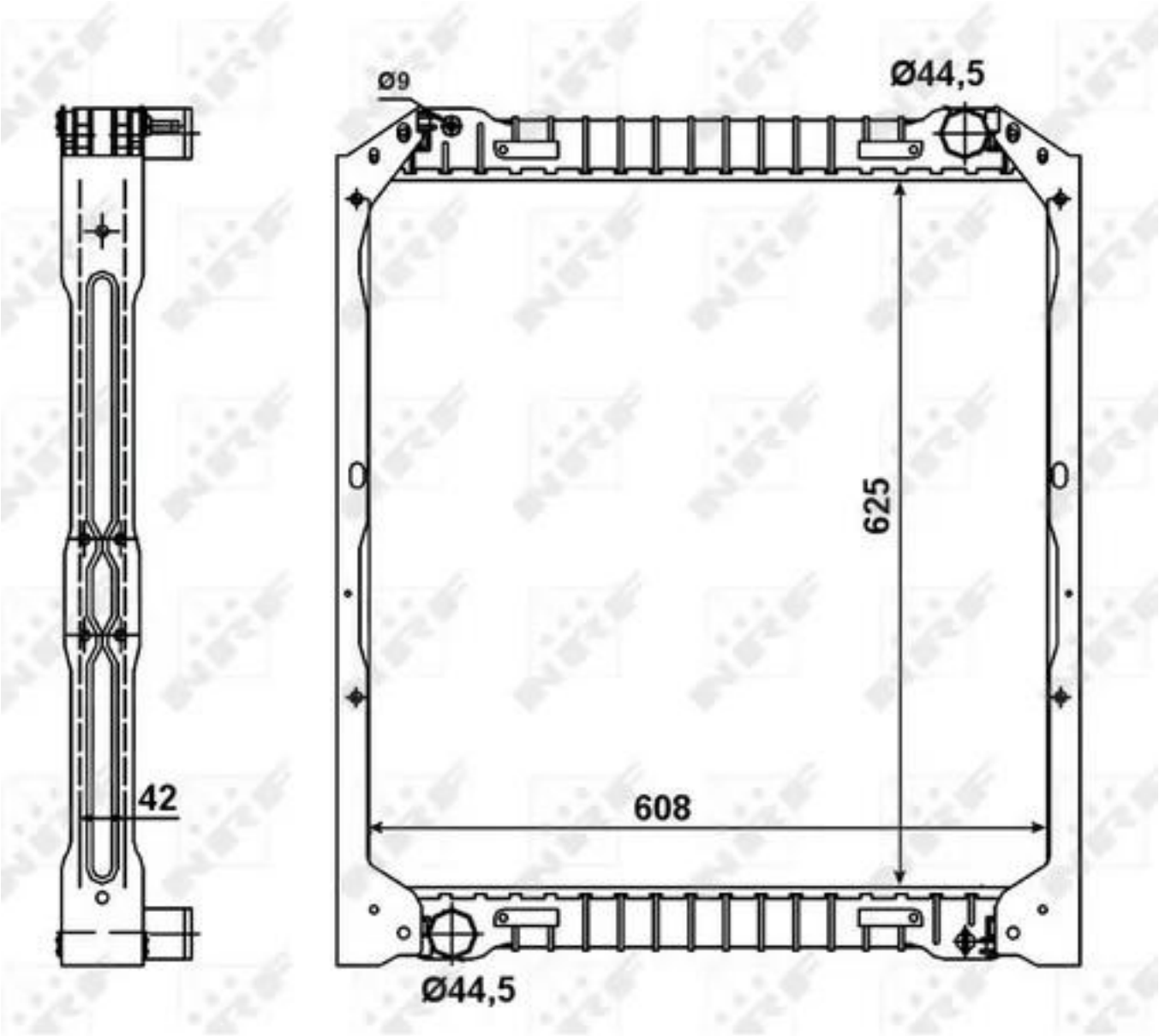
92901412 98425703 984257031