NRF - 53463 - RADIADOR MITSUBISHI
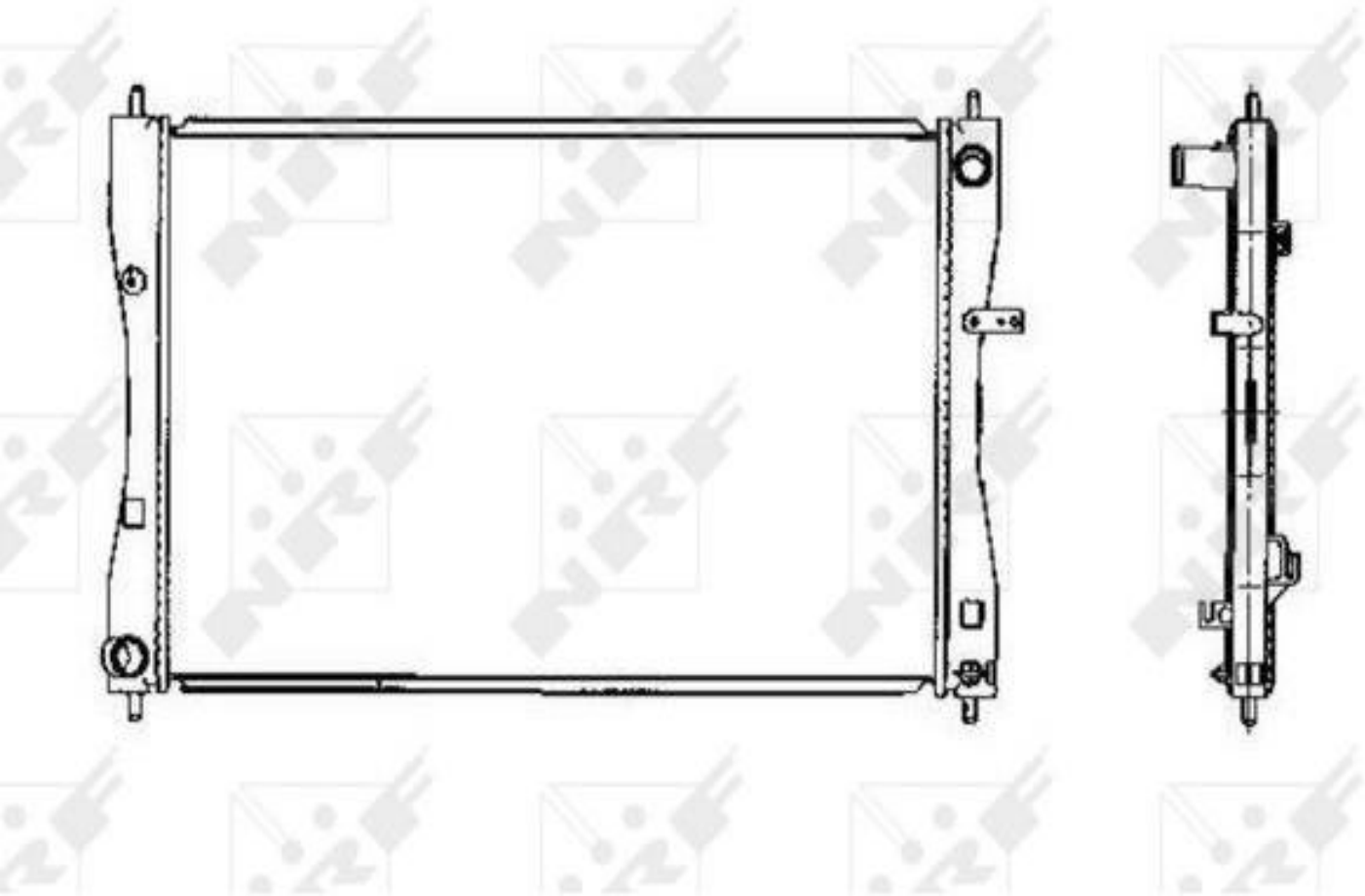
4545001103 4545001203 MN130395