R.D. - JB510 - RADIADOR JCB 465X505X115 (METALICO)
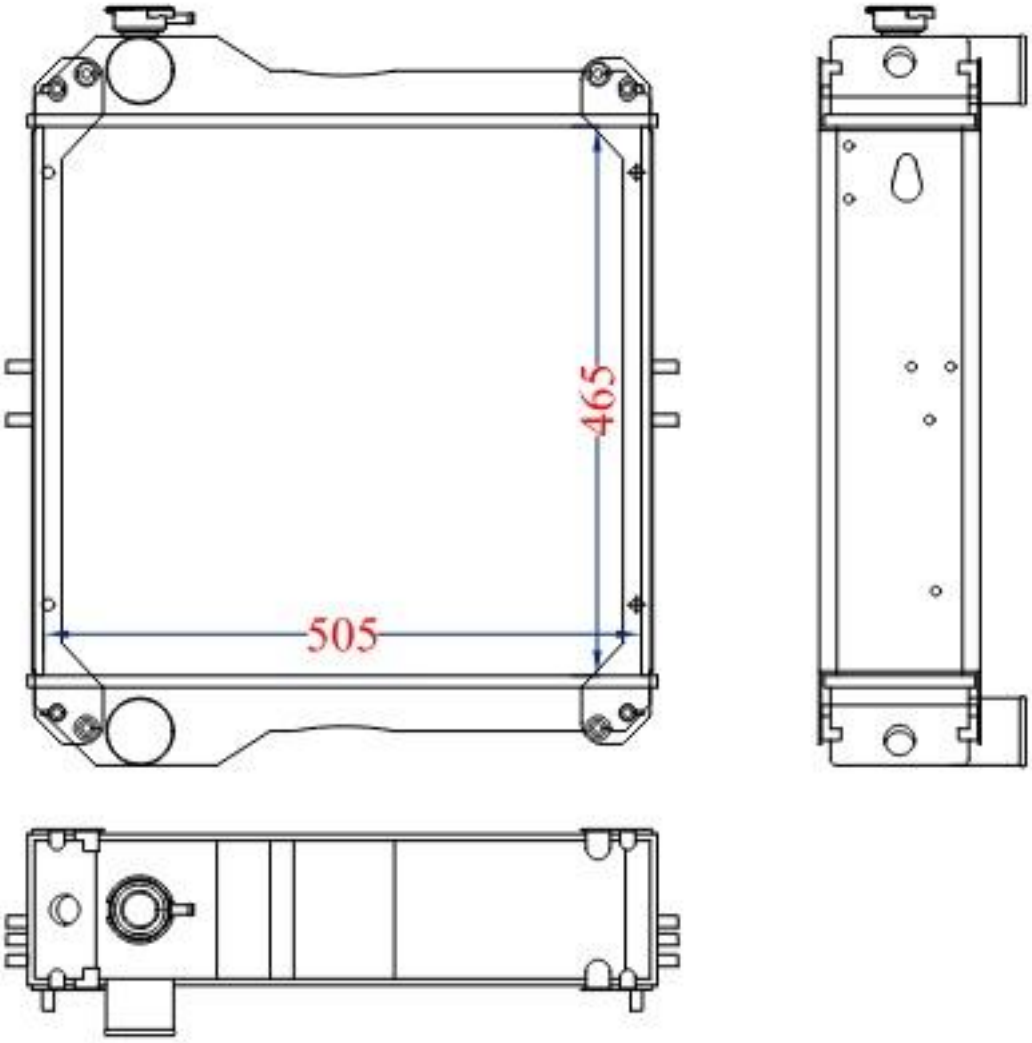
259401B0F / 6102851M91