R.D. - ST723 - RADIADOR SEAT/FIAT 131 - METALICO
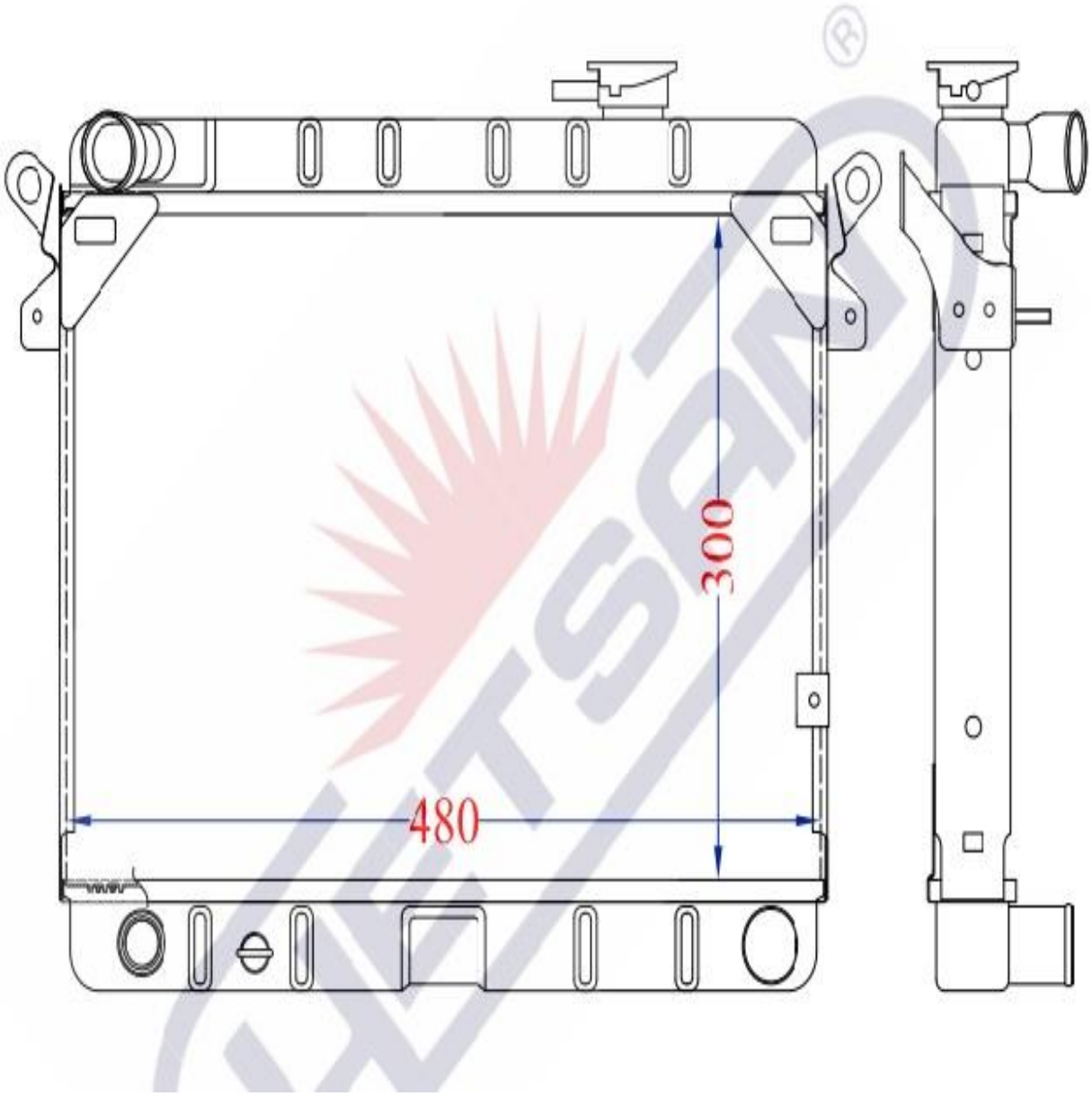
4341462 4344166 5953475 5953680