R.D. - 1487073 - INTERCOOLER TOYOTA LAND-CRUISER 3.0 D-4D (KDJ120)

1794030020

NOTA: Hay otro modelo con la misma referencia original que cambia el depósito de plástico la inclinación y tamaño del tubo, no se consigue, sólo origen. Se soluciona cambiando el depósito de plástico del viejo al nuevo

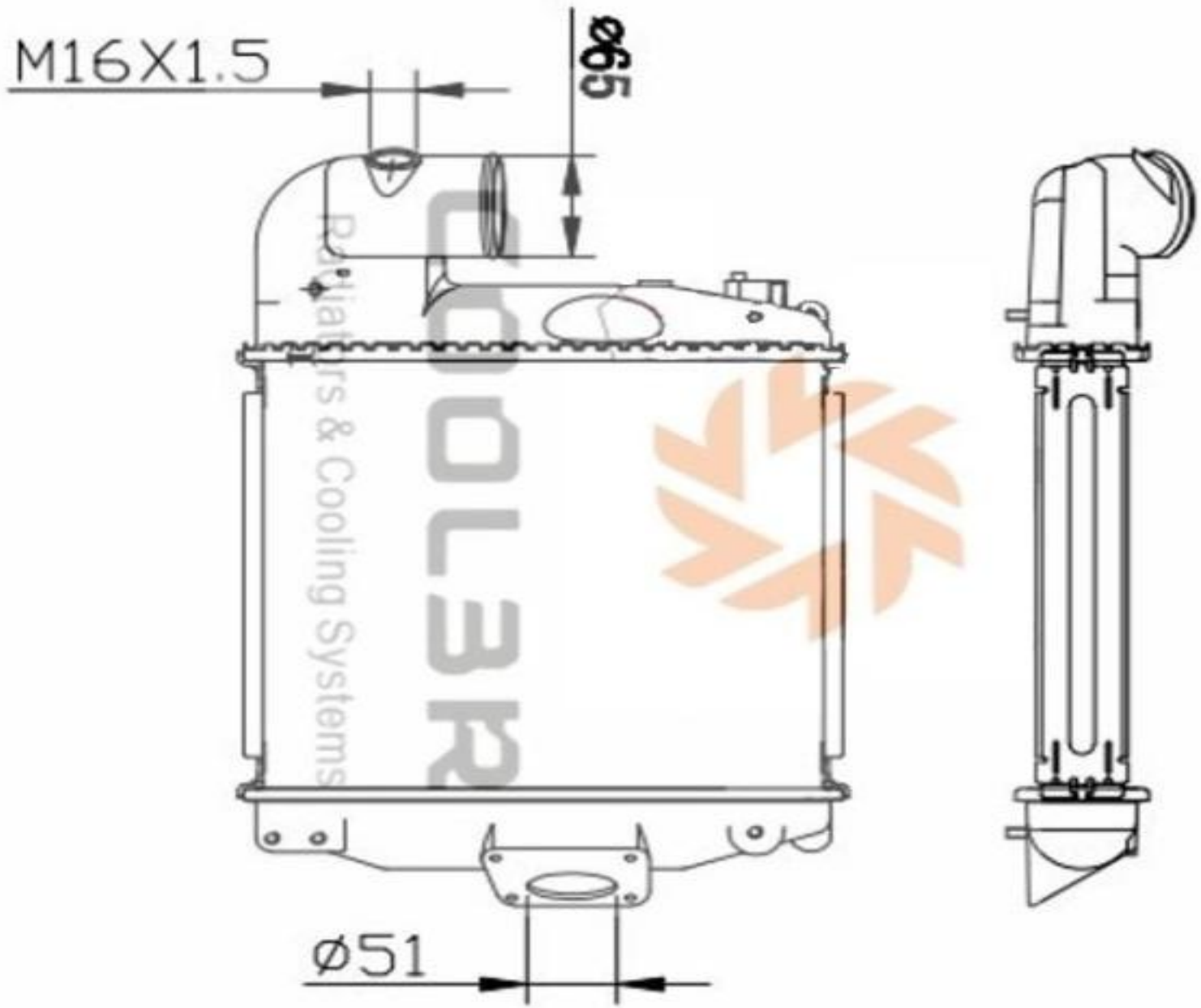
M16X1.5
ø65
ø51