R.D. - CT814 - RADIADOR CITROEN
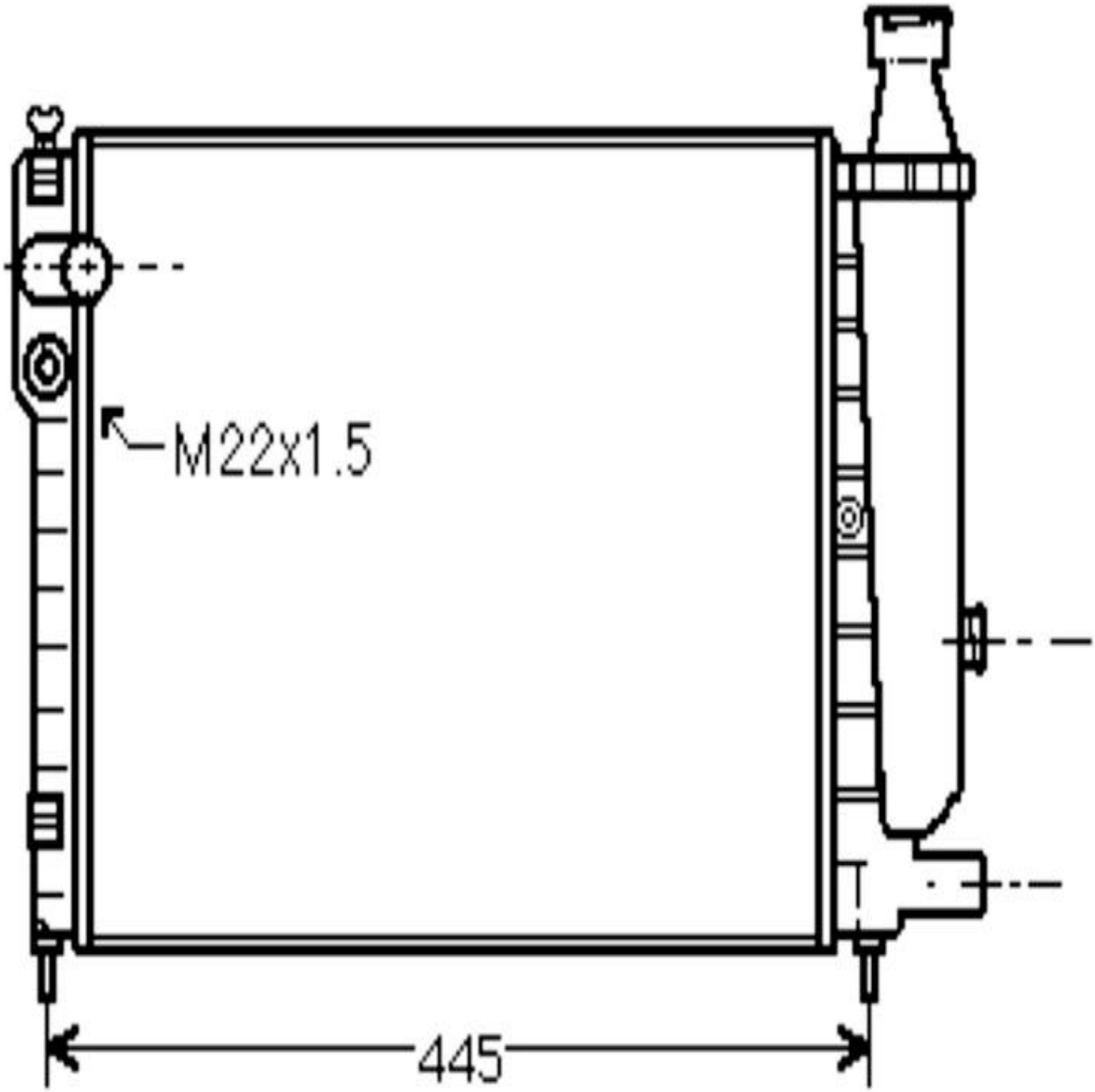
1331HL 96082116 96082120 96140585