R.D. - 15234217 - RADIADOR TOYOTA DYNA 150 87-95 LY61 METALICO
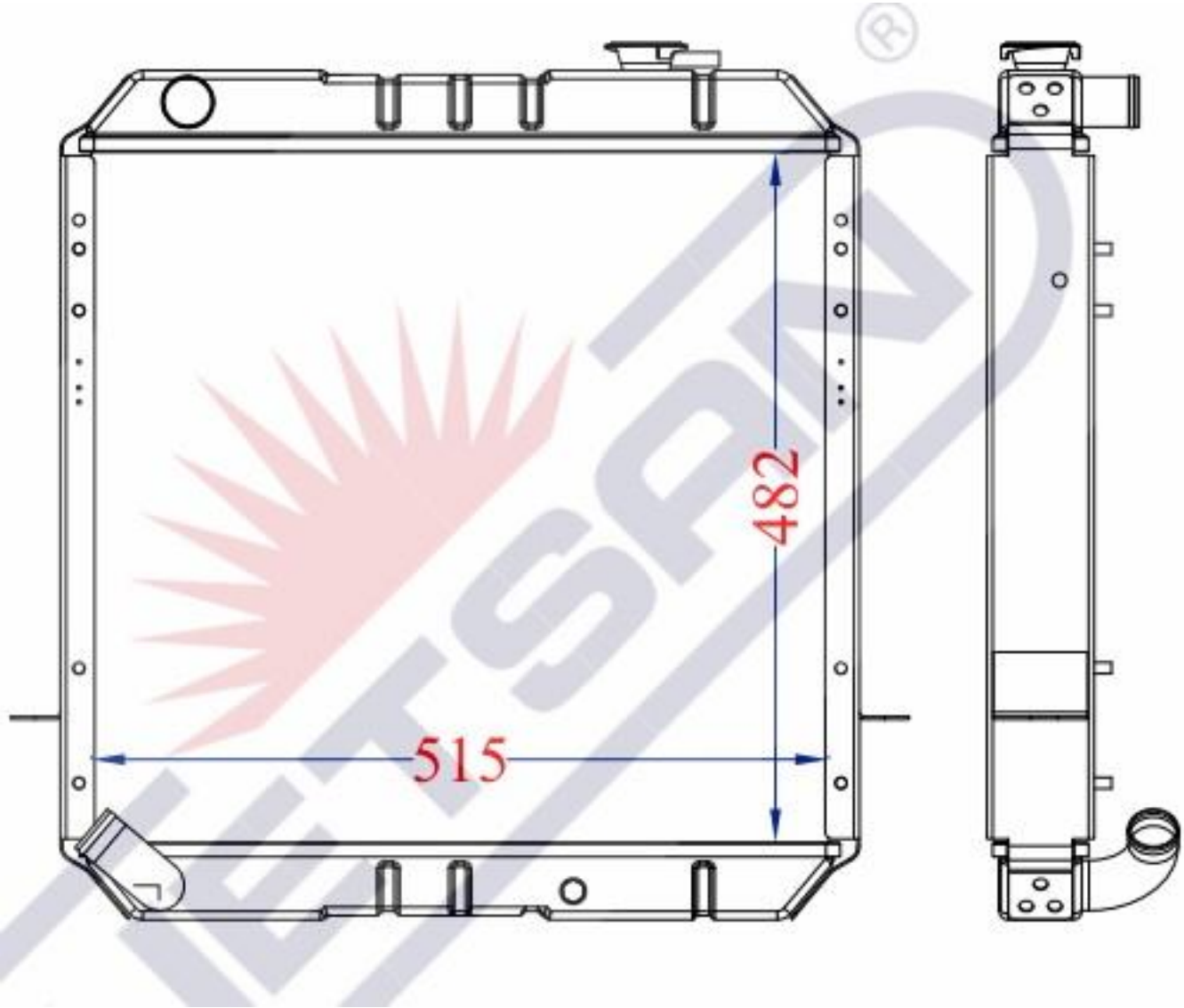
1640054681 1640054680