R.D. - DN364 - INTERCOOLER 350*300*64 -NISSAN ATLEON
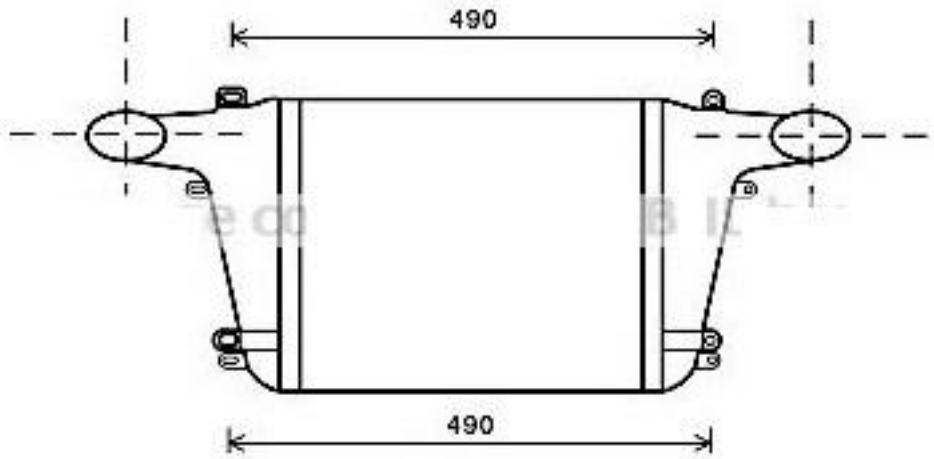
14461G4800